# Einzelteile der Lokomotive 22343

TRIX
H0

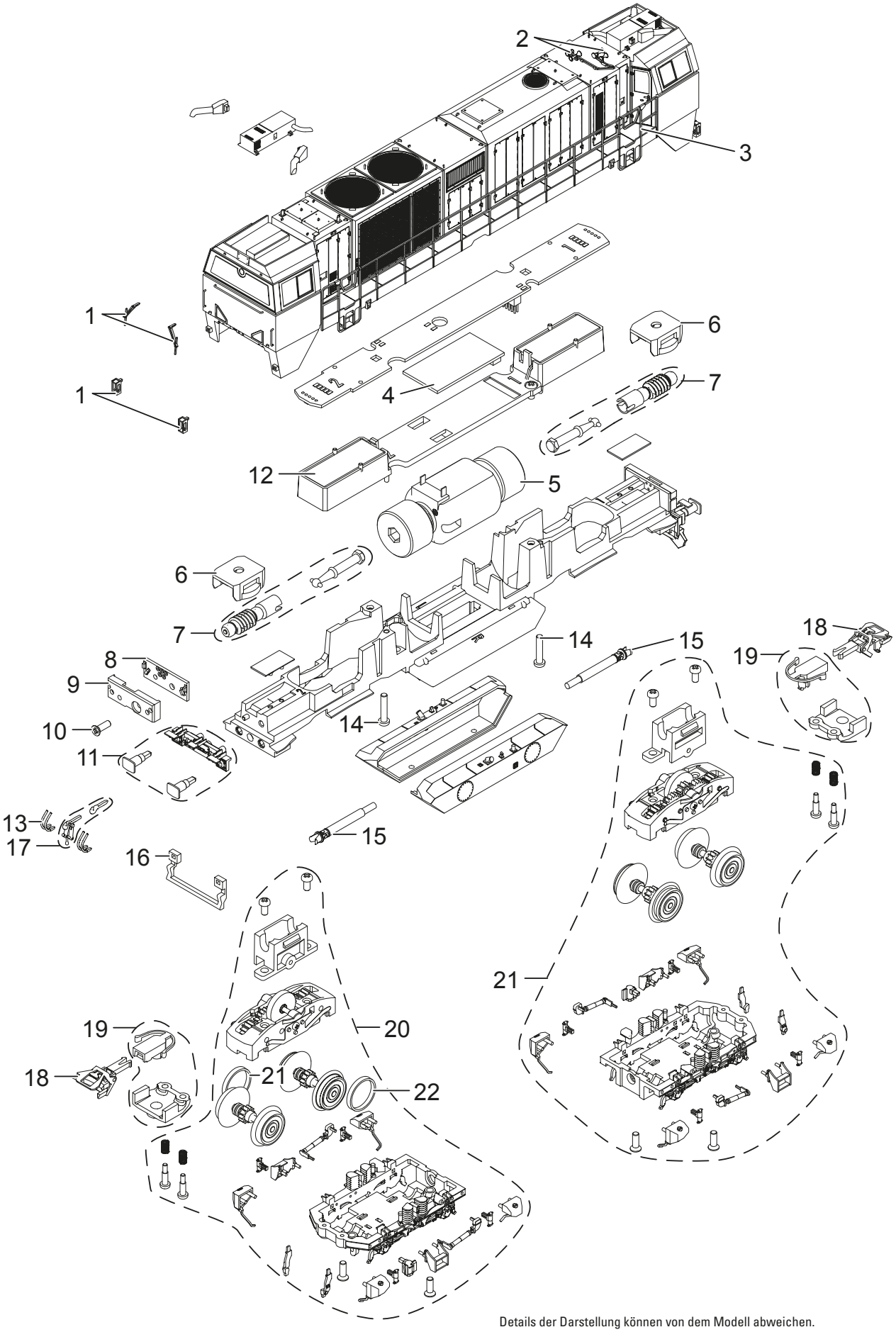


Details der Darstellung können von dem Modell abweichen.

# Einzelteile der Lokomotive 22343

| Lfd. Nr. | Benennung | Bestell-Nr. |
|---|---|---|
| 1 | Scheibenwischer, Endstück | E261 023 |
| 2 | Hörner | E302 217 |
| 3 | Handläufe, Trittbretter | E318 803 |
| 4 | Decoder | 319 219 |
| 5 | Motor | E257 159 |
| 6 | Getriebekastenabdeckung | E256 233 |
| 7 | Kardanwelle, Schneckenwelle | E261 027 |
| 8 | Leiterplatte Beleuchtung | E257 126 |
| 9 | Maske | E260 931 |
| 10 | Schraube | E756 260 |
| 11 | Pufferbohle | E259 707 |
| 12 | Lautsprecher | E234 556 |
| 13 | Bremsleitung | E256 259 |
| 14 | Schraube | E785 110 |
| 15 | Antriebswellenimitation | E256 196 |
| 16 | Schienenräumer | E256 201 |
| 17 | Kupplungsimitationen | E261 028 |
| 18 | Kurzkupplung | E701 630 |
| 19 | Kupplungsdeichsel kpl. | E261 029 |
| 20 | Drehgestell | E319 216 |
| 21 | Drehgestell | E319 214 |
| 22 | Haftreifen | E656 500 |
| | Schienenraeumer | E257 741 |

Hinweis: Einige Teile werden nur ohne oder mit anderer Farbgebung angeboten.
Teile, die hier nicht aufgeführt sind, können nur im Rahmen einer Reparatur im Märklin-Reparatur-Service repariert werden.

Gebr. Märklin & Cie. GmbH
Stuttgarter Str. 55 - 57
73033 Göppingen
Germany
www.trix.de

22343/0918/Sm1
Änderungen vorbehalten
© Gebr. Märklin & Cie. GmbH